ЭЛЕКТРИЧЕСКАЯ ЛЕБЕДКА KCD

ПАСПОРТ ИЗДЕЛИЯ

РУКОВОДСТВО ПО ЭКСПЛУАТАЦИИ

ВНИМАНИЕ! ***Вся информация, приведенная в данной инструкции, основывается на данных, доступных на момент печати. Завод оставляет за собой право вносить изменения в производимую продукцию в любой момент времени без предварительного уведомления, если таковые не ухудшают потребительские свойства и качества производимого товара.***

1. НАЗНАЧЕНИЕ

Лебедка электрическая предназначена для обеспечения подъемно-транспортных действий при строительных, монтажных и других работах, а также для комплектации подъемных устройств. Лебедка серии KCD имеет низкий уровень шума, она удобна и практична в использовании, а также безопасна и надежна, не имеет аналогов в своем классе, идеально подходит для размещения в небольших помещениях.

2. ТЕХНИЧЕСКИЕ ХАРАКТЕРИСТИКИ

	KCD 300	**KCD 300**	**KCD 300**	**KCD 500**	**KCD 500**	**KCD 300**	**KCD 500**	**KCD 500**	**KCD 1000**
Г/п, кг	300	300	300	500	500	300	500	500	1000
Длина каната, м	60	70	100	60	100	70	70	100	100
Скорость подъема, м/мин	7-14	7-14	7-14	7-14	7-14	7-14	7-14	6-12	6-12
скорость навивки каната на первом слое, м/сек	0,2	0,2	0,2	0,2	0,2	0,2	0,2	0,2	0,23
Рабочее напряжени, В	220	220	220	220	220	380	380	380	380
Двигатель, кВт	0,5/0,6/ 0,8/ 1	0,5/0,6/ 0,8/ 1	0,5/0,6/ 0,8/ 1	0,8/ 1	0,8/ 1	0,5/0,6/ 0,8/ 1	0,8/ 1	0,8/ 1	1/1,5/3
Диаметр каната, мм	5,1	5,1	5,1	6	6	6	6	6	10
Габариты, мм	570*280 *410	660*280 *410	660*280 *410	660*208 *410	570*280*41 0	590*280 *410	600*300 *410	640*300* 410	1100*450 * 550
Масса, кг	41,2	42,5	46,4	43,7	50	41,6	54	58,7	216

Лебедка рассчитана для работы в следующих условиях:

Температура окружающей среды от -20 до +40 С

Окружающая среда – невзрывоопасная

Рабочее положение – крепление на горизонтальной или вертикальной площадке с помощью анкерных болтов под навесом

Исполнение лебедок для регионов с умеренным климатом – У2

Степень защиты электродвигателя IP 44

Режим работы - легкий

S3-20 % - 10 минут: Режим S3 является кратковременным и прерывистым. Это значит, что в течении 10 минут таль может работать 20 % от этого времени, т.е. 2 мин. Остальные 8 минут она должна отдыхать.)

Рабочее напряжение 380/220В частота тока 50Гц

Средний срок службы лебедки при соблюдении условий эксплуатации – не менее 1 года

Размеры изделия

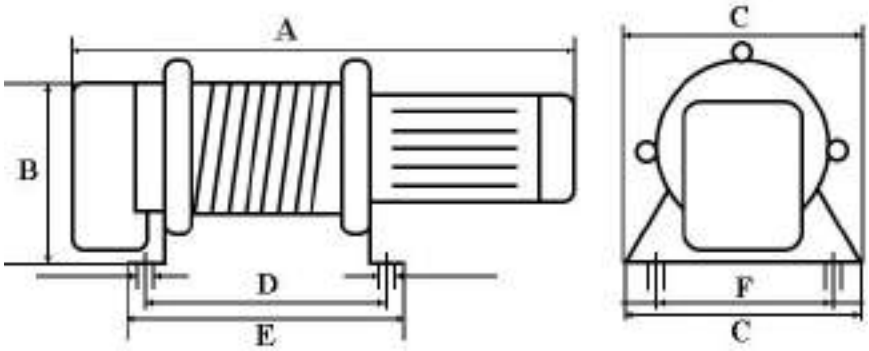

KCD 380V	**A (см)**	**B(см)**	**C(см)**	**D(см)**	**E(см)**	**F(см)**
300 кг *30м	45	24	20	23,5	27	12,5
500 кг *30м	54,5	27	24	26	30	16
1000кг *30м	85	33	25	34,5	40	20
220V	**A (см)**	**B(см)**	**C(см)**	**D(см)**	**E(см)**	**F(см)**
300 кг *30м	52	25	20	23,5	27	12,5
500 кг *30м	52	25	20	23,5	27	12,5

КОМПЛЕКТ ПОСТАВКИ

Лебедка в сборе -1 шт
Паспорт – 1 шт

3. МЕРЫ БЕЗОПАСНОСТИ

3.1. Ваши розетки должны иметь соответствующие рекомендации по безопасности. Если ваши розетки не подходят, они должны быть проверены подготовленным специалистом.

3.2. Ваши розетки должны быть обязательно заземлены и ваша электросеть должна иметь пакетный выключатель-автомат.

3.3. При работе с пультом управления лебедки - не допускать частичного (не полного) нажатия кнопок, это может привести к перегреву контактора и выходу пульта из строя! Данная неисправность легко диагностируется и гарантия на пульт управления не распространяется!

3.4. Если подъемник оставлен без присмотра в рабочем состоянии, не позволяйте детям приближаться к нему.

3.5.Не дергайте за электрический шнур при выключении из сети.

3.6.Если лебедка не может поднять груз, не жмите на кнопку - это означает, что устройство перегружено.

- Нельзя разбирать лебедку, когда она работает или включена в сеть.

- Нельзя работать с подъемником в шторм и дождь, снег.

- Не стойте под грузом.

- Перед тем, как начать работу, проверьте, правильно ли намотан трос на барабан

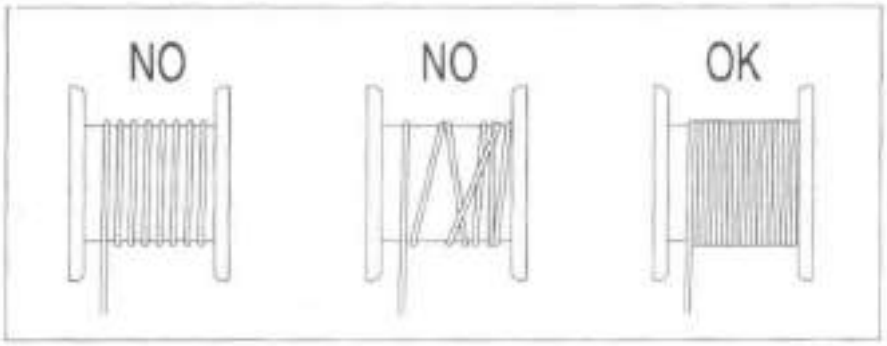

Рис. 1 НЕТ Рис. 2 НЕТ Рис. 3 ДА

3.7.Соблюдайте грузоподъемность лебедки.

- Оставляйте на катушке, по крайней мере, 3 витка, для того, чтобы трос не испытывал перегрузок.
- В случае, если стальной трос порвется, замените его на такой же, рекомендованный в инструкции производителя. Трос легко найти в магазинах сервисных служб производителя.
- Перед началом работы убедитесь, что выключатели исправны.
- В случае, если груз опускается и вы останавливаете подъемник, а груз еще несколько см спускается вниз, не волнуйтесь, это нормально из-за инерции

3.8. Данная электрическая лебедка создана для операций тяги и подъема грузов. Запрещено использовать данное оборудование для тяги, подъема, транспортировки людей или работать в местах, где под поднимаемым грузом, могут находиться люди.
3.9. Работайте и обслуживайте лебедку в соответствии с инструкцией. Не допускайте детей и посторонних лиц, незнакомых с данной инструкцией, к управлению лебедкой. Лебедка может стать причиной ранений. • Проверьте работу лебедки во всех режимах. Прекратите использование при любых повреждениях.
3.10.Не превышайте разрешенную нагрузку.
3.11.Не присоединяйте груз к полностью размотанному канату. Оставляйте, как минимум пять полных витков на барабане.
3.15.Не работайте с лебедкой, находясь под действием алкоголя.
3.16.При работе с канатом используйте перчатки.
3.17.Держитесь на расстоянии от троса и лебедки во время работы.
3.18.Не тяните груз Не тяните груз до того как выполнены все действия по его надежному закреплению.
3.19.Не используйте поврежденный трос.
3.20.Не направляйте трос руками, не стойте на стороне каната лебедки.
3.21. Не оставляйте груз, висящий на тросе, без присмотра.
3.22.После окончания работы или в перерыве груз не должен оставаться в поднятом состоянии.
3.23.Запрещается проводить ремонт механизма при поднятом грузе.
3.24.Оператор может начать двигать груз только после того как убедится, что в зоне опасности отсутствуют люди и груз не перевернется.

3.25. Если лебедка не может сдвинуть груз с места, отключите лебедку нажатием кнопки на пульте. Выявите причины, по которым он не двигается.
3.26.Для обеспечения безопасности работы лебедки в ее линии электропередачи должен быть установлен дополнительный автоматический выключатель, соответствующий мощности двигателя.

4. УСТРОЙСТВО И ПРИНЦИП РАБОТЫ

Лебедка состоит из двигателя, барабана, редуктора, рамы. Вал двигателя, обеспечивающего подъем и спуск, соединен с валом редуктора, второй вал которого непосредственно вращает барабан. Управление подъемом и спуском осуществляется с помощью переключателя.

5. ПОДГОТОВКА К РАБОТЕ И ПОРЯДОК РАБОТЫ

5.1. Механизмы до пуска в работу должны подвергаться полному техническому освидетельствованию, включающему осмотр, статические испытания грузом, на 25% превышающим их номинальную грузоподъемность и динамические испытания грузом, на 10% превышающим номинальную грузоподъемность.
5.2. Оцените груз, который должен быть поднят или сдвинут с места, и убедитесь, что он не превышает по грузоподъемности разрешенной величины.
5.3.Наметьте места для сверления отверстий.
5.4.Прикрепите лебедку к конструкции, способной держать нагрузку более 5 нагрузок на которую рассчитана лебедка. Убедитесь, что канат идет прямо из лебедки, но не под углом. Это предотвратит стирание и повреждение каната.
5.5.Подключите лебедку к электросети.
5.6. При тестировании лебедки нажмите переключатель на пульте управления сначала в одном направлении, а затем в другом для проверки направления работы лебедки.
5.7.Смазка в редукторе должна быть густой – это литол, солидол или их аналоги. Смазка набивается специальным устройством на 2/3 от емкости редуктора. Подшипники электродвигателя смазываются раз в год при проведении ТО.

6. ТЕХНИЧЕСКОЕ ОБСЛУЖИВАНИЕ

6.1.Перед началом работ необходимо проверять техническое состояние лебедки, крепление всех узлов и механизмов, состояние троса.
6.2. Периодически смазывайте трос и все движущиеся части лебедки.
6.3.Регулярно проверяйте уровень масла в редукторе и при необходимости доливайте масло.
6.4.Замену троса желательно доверить выполнять квалифицированным специалистам.

Порядок замены троса:
1. Отмотать полностью весь трос. Обратить внимание, как он соединен с барабаном.
2. Отсоединить старый трос и присоединить новый.
3. Намотать новый трос на барабан, избегая образования петель.

Таблица возможных неисправностей, и варианты их устранения

Неисправность	Причина	Способ устранения
Мотор без нагрузки не работает, а с нагрузкой работает, но не двигается барабан	Нестабильное подключение к сети Неисправен мотор	1.Проверить подключение к сети 2.Отремонтируйте, либо замените мотор
Двигатель издает посторонние звуки	Отключение питания одной фазы. Не отрегулирован тормоз.	Проверить питание. Отрегулировать тормоз.
Отказ тормозов, либо их медленное или слабое срабатывание	1. Попадание масла в тормозную систему, либо большой износ тормозной накладки. 2. Сломана или изношена пружина тормоза.	1. Очистить диск тормоза от масла. 2. Заменить пружину тормоза.
Посторонний шум грузового барабана, или редуктора	1. Неисправна шестерня, либо подшипник в редукторе. 2. Отсутствие масла в редукторе. 3. Повреждены резиновые подушки. 4. Ослаблены или отсутствуют болты крепления.	1. Немедленно отремонтировать. 2. Отрегулировать. 3.Заменить.
От корпуса лебедки бьет током	1. Короткое замыкание на корпус лебедки. 2. Провод массы отключен, либо не имеет надежного	1. Проверить, либо заменить мотор. 2. Проверить и надежно подсоединить провод массы
Двигатель сильно нагревается	Перегрузка лебедки. Частые подъемы/опускания. Изношена фрикционная накладка тормоза.	1. Не работать с перегрузом. 2. Работать согласно коэффициента нагрузки (JC) 40%. 3. Заменить тормозную накладку
Груз остановлен на высоте, и с трудом перемещается при включении.	Нехватка мощности напряжения в сети.	Подождите до тех пор пока напряжение в сети не восстановится.

Схема подключения электролебедки:
380В
Клейма 9(U) – фаза А,
Клейма 10(V) – фаза В,
Клейма 11(W) – фаза С,
Клейма PE – заземление.

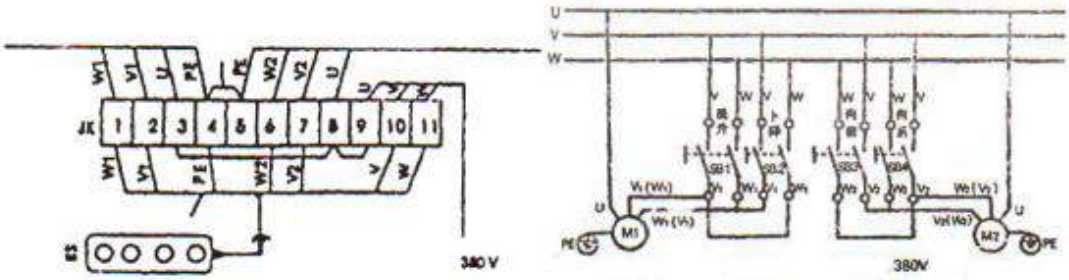

Схема подключения электролебедки 220В

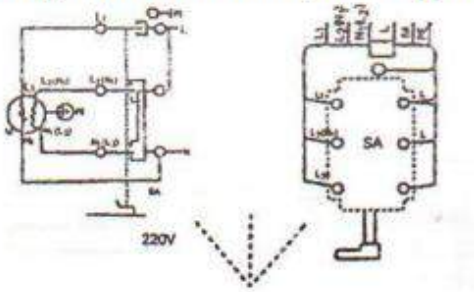

Для обеспечения безопасности при работе внешняя обшивка электрической лебедки должна быть заземлена, а в ее схему питания должен быть установлен дополнительный автоматический выключатель.
Подключение питания осуществляется специально обученным электротехническим персоналом с группой допуска по электробезопасности не ниже III.

7.СВЕДЕНИЯ ХРАНЕНИЯ И ТРАНСПОРТИРОВКИ

Консервация механизмов осуществляется в целях предохранения от коррозии и атмосферных воздействий незащищенных покрытиями поверхностей при транспортировании с завода-изготовителя или при необходимости длительного хранения у потребителя.

Консервация выполнена в соответствии с требованиями ГОСТ 9.014-78 (вариант защиты ВЗ-1) с применением смазки К-17 ГОСТ 10877-76.
Хранение механизмов может осуществляться в помещении или под навесом.
Условия хранения и условия транспортирования в части воздействия климатических факторов – по ГОСТ 15150

8. ГАРАНТИЙНЫЕ ОБЯЗАТЕЛЬСТВА

9.1. Гарантийный срок устанавливается 3 месяца со дня продажи , но не более 30 месяцев со дня изготовления и 300 часов работы. При выполнении правил эксплуатации и ТБ.
9.2.Гарантия не распространяется на повреждения, возникшие в результате естественного износа, плохого ухода, неправильного использования или небрежного обращения, а также являющиеся следствием несанкционированного вмешательства в устройство изделия лиц, не имеющих специального разрешения на проведение ремонта.
9.3.В целях определения причин отказа и/или характера повреждений изделия производиться техническая экспертиза сроком 14 рабочих дней. По результатам экспертизы принимается решение о замене/ремонте изделия. При этом изделие принимается на экспертизу только при наличии паспорта с отметкой о дате продажи и штампом организации-продавца.

Лебедка изготовлена и испытана в соответствии с ГОСТ, завод сертифицирован по ISO 9001

С требованиями безопасности, рекомендациями по уходу и с условиями гарантии ознакомлен и согласен. _____

Подпись, печать покупателя

СВИДЕТЕЛЬСТВО О ПРОДАЖЕ

Модель _____ Заводской № _____ Дата выпуска _____

Дата продажи «___» «_____» 20___г.

Торговая организация ООО Техника 21 век
Сайт: www.remosnastka.ru

Подпись продавца _____

Штамп торгующей организации_____

СВЕДЕНИЯ О РЕМОНТЕ ЛЕБЕДКИ

Дата	Сведения о ремонте лебедки или замене ее узлов и деталей	Подпись лица, ответственного за содержание лебедки